CAPKOLD® SISTEMAS COOK-CHILL

CIERRE AL VACÍO MODELO CKCVE/W

El sistema de cierre CapKold® ha sido diseñado para reducir el volumen de aire en materias primas sólidas, verduras y productos a base de almidón, dentro de recipientes flexibles de plástico. Guárdelos y recorte el exceso del material de empaquetado antes de cocinar en caliente o enfriar los productos al baño maría en el tanque de cocción. Se puede emplear además para empaquetar productos frescos y comidas preparadas para facilitar su manejo, transporte o almacenamiento en frío. Bomba de vacío de gran volumen, y cierre/recorte de envoltorio estándar.

NOMBRE DEL PROYECTO:

EMPLAZAMIENTO:

ELEMENTO Nº:

CANT:

MODELO Nº:

AIA Nº:

SIS Nº:

MODELOS DISPONIBLES:

- ☐ CKCVE (Boquilla de vacío vertical)
- ☐ CKCVW (Boquilla de vacío horizontal)

CARACTERÍSTICAS (AMBOS MODELOS):

- Robusta construcción con acero inoxidable clase 304
- Depósito de acumulación de líquidos fácilmente desmontable
- Cuatro ruedas giratorias con bloqueo

CARACTERÍSTICAS DEL MODELO CKCVE:

El modelo CKCVE ha sido diseñado para empaquetar la amplia gama de productos que se pueden cocinar en el tanque de cocción y/o empaquetar productos frescos, cubitos de carne, queso rallado y muchos más.

- Soporte abierto de tubos cuadrados robustos
- El aire comprimido crea el vacío
- Cierre y boquilla de vacío de montaje vertical con poste de soporte para extracción del aire y cierre del recipiente en una sola operación (el operario sujeta el recipiente hacia arriba durante la operación)
- Cierre neumático con tubo de 8' (2,44 m) que se suministra
- No se requiere conexión eléctrica

CARACTERÍSTICAS DEL MODELO CKCVW:

El modelo CKCVW ha sido diseñado específicamente para el empaquetado de grandes cantidades de carne para la producción en el tanque de cocción, operación en la que hay que preocuparse del cansancio del operario.

- Armario de acero inoxidable de clase 304, con puerta de acceso
- Montaje en horizontal, boquilla de succión de vacío retráctil estándar
- Bomba muy resistente de 1/2 CV de gran volumen estándar
- Cierre neumático con tubo de 8' (2,44 m) que se suministra
- Mesa ajustable de soporte del producto (se ajusta la altura o la configuración en función del producto que se vaya a empaquetar)
- Se requiere conexión eléctrica a 110 VCA monofásica

ORIGEN DE FABRICACIÓN: Diseñado y fabricado en Estados Unidos.

Cierre al vacío CKCV. (Se muestran los modelos CVE (izquierda) y CVW (derecha)).

CIERRE AL VACÍO MODELO CKCVE

MADE IN USA

160594 REV A

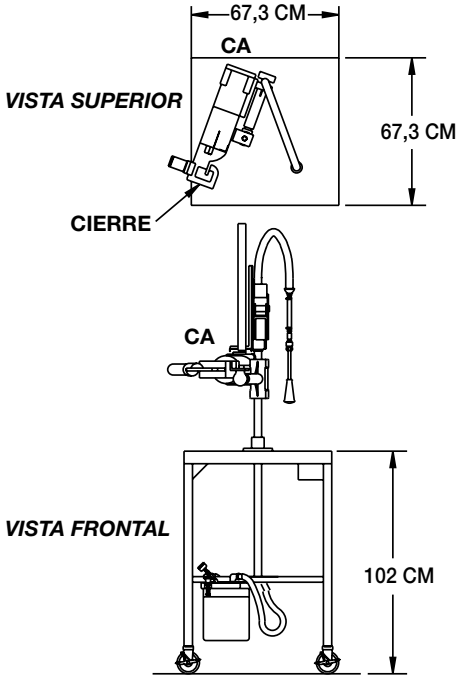

NOTA:

1. **SE SUMINISTRA TUBO DE 2,4 M. Y DESCONEXIÓN RÁPIDA DE 3/8" (9,5 MM)**

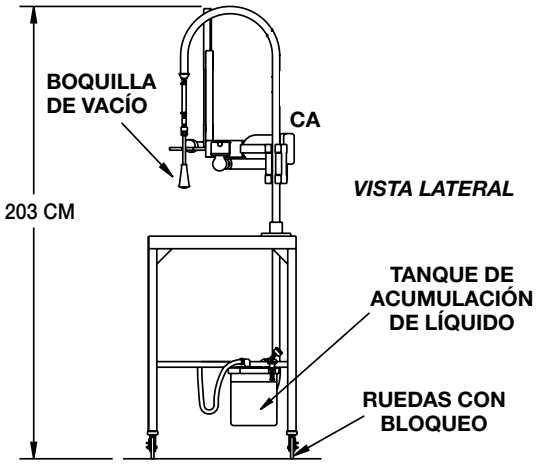

CIERRE AL VACÍO MODELO CKCVW

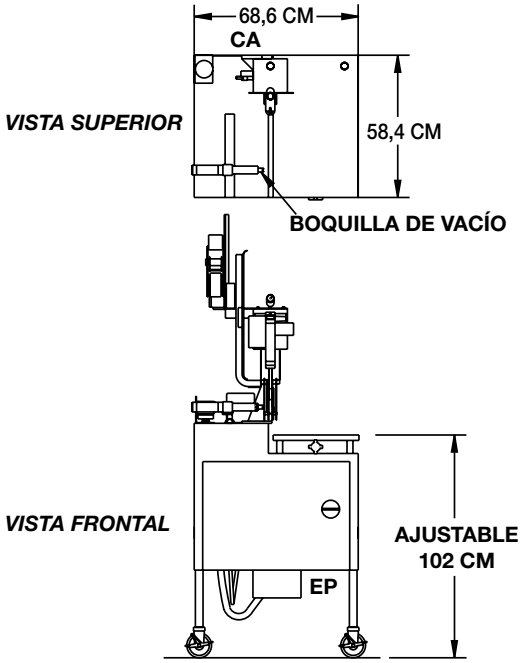

NOTA:

1. **SE SUMINISTRA TUBO DE 2,4 M. Y DESCONEXIÓN RÁPIDA DE 3/8" (9,5 MM)**

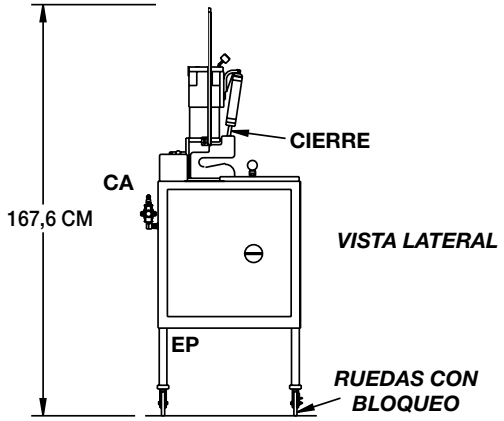

REQUISITOS DE LOS SUMINISTROS

MODELO	AIRE COMPRIMIDO IMPULSOS 90 PSI (6,2 BAR) 60 SCFM (1700 LIT/MIN)	ELÉCTRICOS	PESOS (LBS./KG.)	
			EXPE-DICIÓN	FUNCION-AMIENTO
CKVE	226 LIT/MIN	NINGUNO	270	240
CKVE	226 LIT/MIN	6 AMP	310	280

CONEXIONES DE SUMINISTROS

SÍMBOLO	CA	WP
DESCRIPCIÓN / MODELO	ENTRADA AIRE COMPRIMIDO	CORRIENTE ELÉCTRICA
CKVE	TUBO DE 244 CM (3/8" = 9,5 MM)	NINGUNO
CKVW	TUBO DE 244 CM (3/8" = 9,5 MM)	110 V, 1 F

© 2016 Unified Brands. Todos los derechos reservados. Unified Brands es una empresa filial propiedad de Dover Corporation.